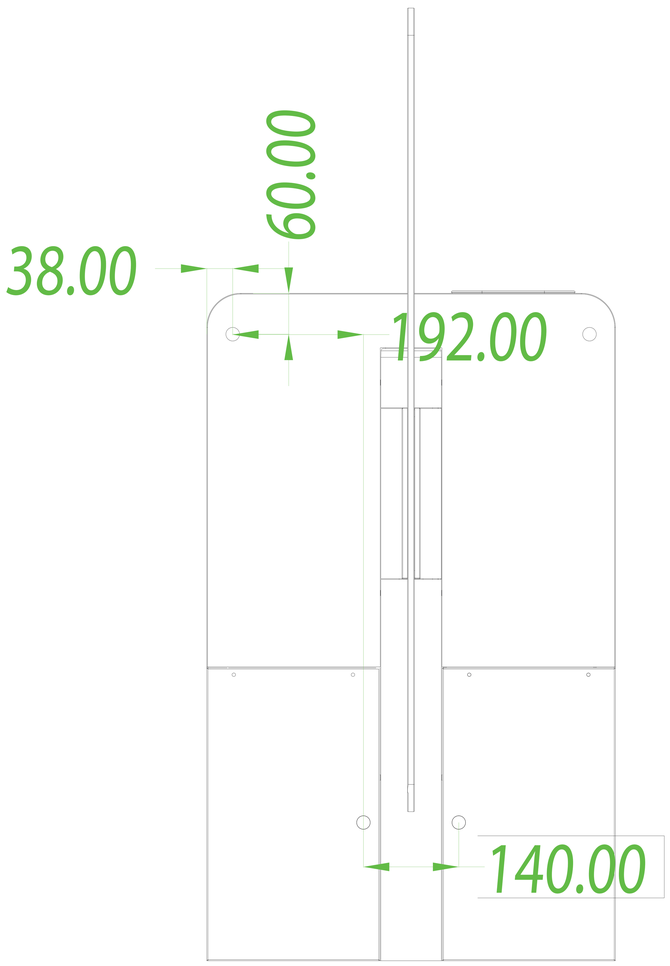

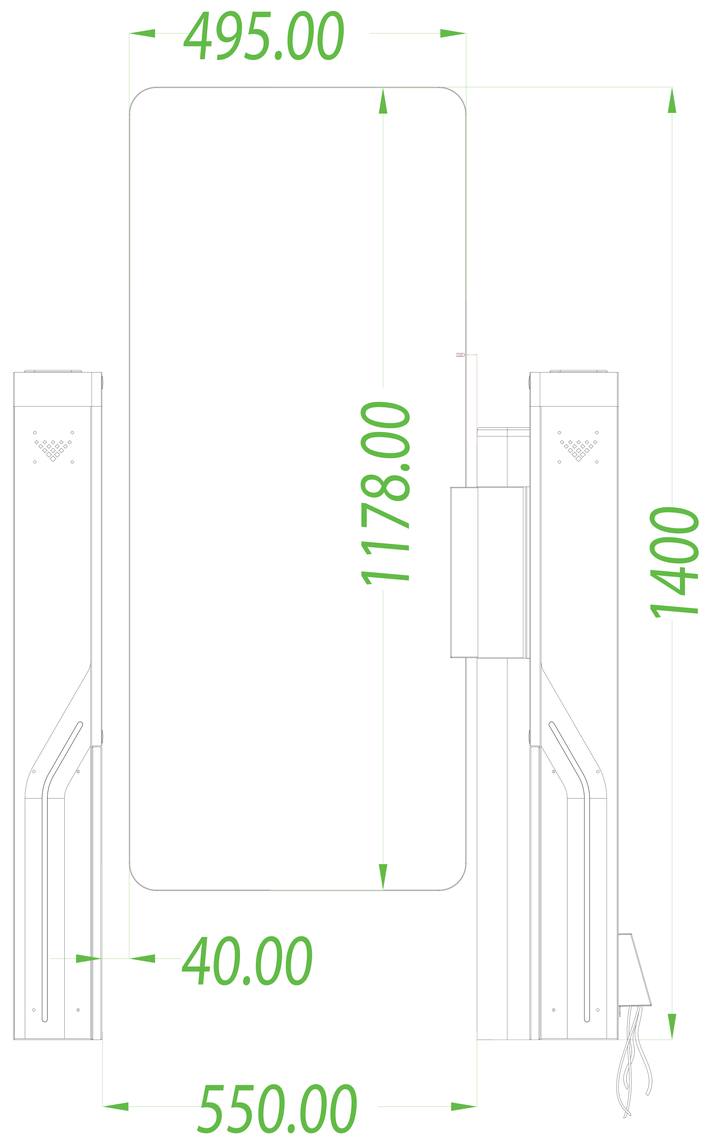

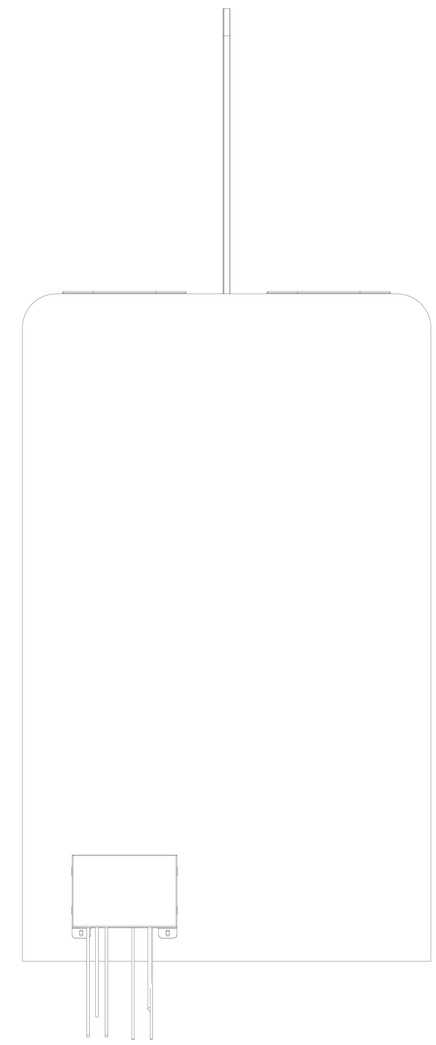

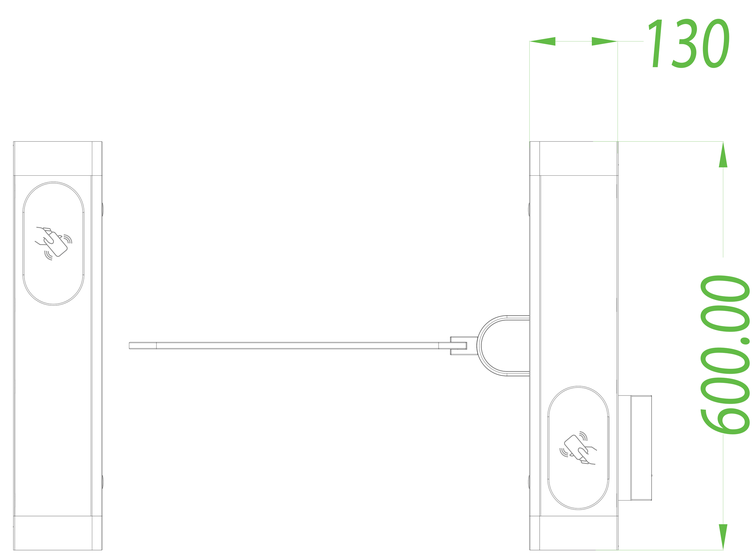

SAG
STURM
SpeedGates